Box 1011, 573 28 Tranås, Sverige
Tel 075-242 44 00 | info@oemmotor.se | oemmotor.se

# KARDANKNUT DIN (HONA) / SAE (HANE)

Polhemsknut

23240004
Kardanknut DIN, även kallad polhemsknut

- Kardanknut DIN (hona) / SAE (hane)
- Snabb leveranstid
- Möjlighet till expressorder

## Produktbeskrivning
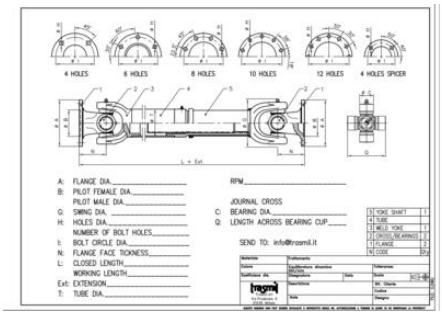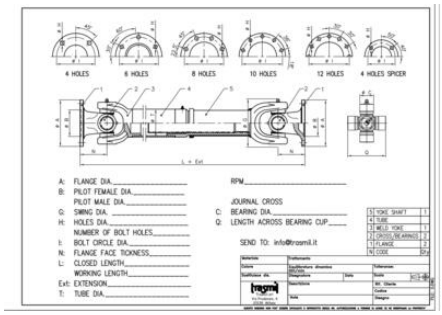
Kardanknut även kallad polhemsknut är en led i en kardanaxel som tillåter axeln att byta riktning. Den kan liknas vid två gångjärn som är orienterade vinkelrätt mot varandra.