Box 1011, 573 28 Tranås, Sverige
Tel 075-242 44 00 | info@oemmotor.se | oemmotor.se

BOSCH AHC 24 V

DC-motor

0390203316
AHC 24V

- Högt startmoment
- Kompakt utförande
- Platt motorkropp

Produktbeskrivning

AHC-serien med sina "platta" motorkroppar ger väldigt små inbyggdnadsmått.
Möjliga applikationer är bl.a. handikapputrustning, medicinsk utrustning, låssystem, dörr- och fönstersystem etc.

TEKNISK DATA

Matningsspänning	24 V DC
Nominellt moment	0,1
Nominell hastighet	841 rpm
Nominell ström	3,2 A
IP-klass	IP50

Övrig teknisk data

Axeldiameter	4 mm
Effekt	8,8 W
Hallsensor	1 st
Max. moment	1,85
Momentkurva	P4

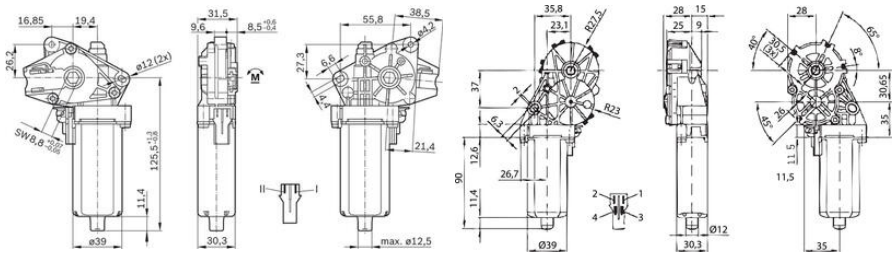

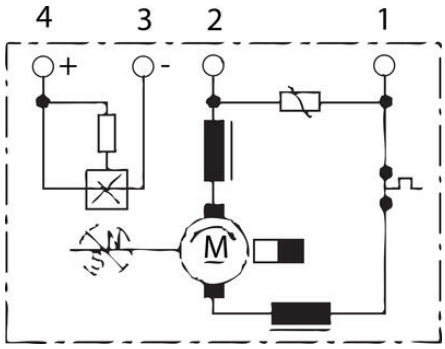
4
3
2
1
+
-
M

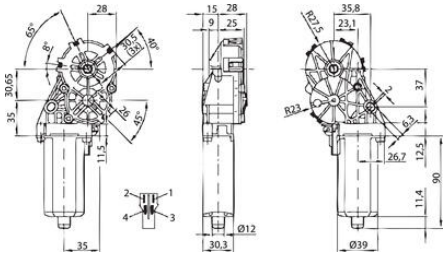

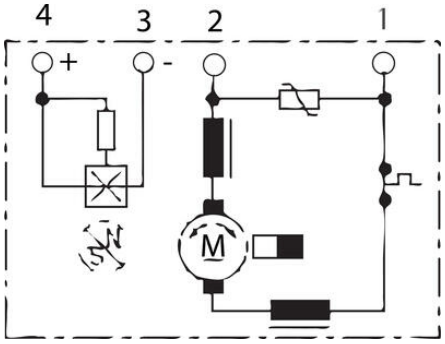
4
3
2
1
+
-
M

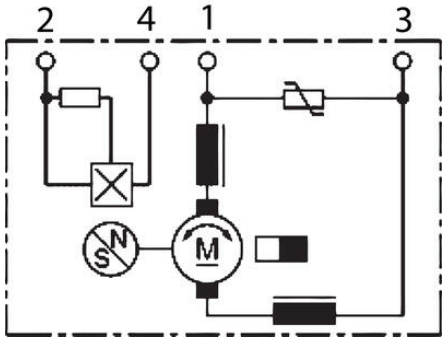
2
4
1
3
S
N
M

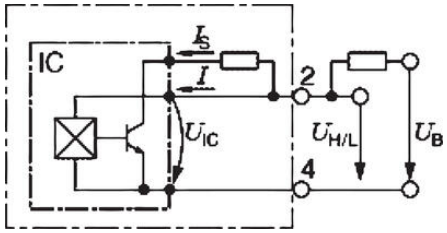
IC
I_S
I
U_{IC}
2
4
$U_{H/L}$
U_B

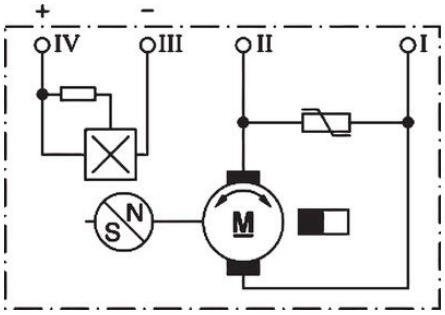
+
-
IV
III
II
I
S
N
M

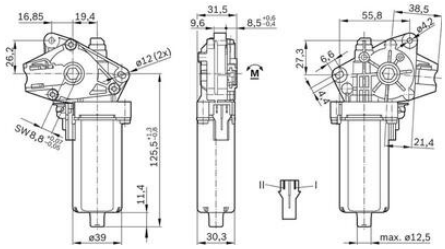

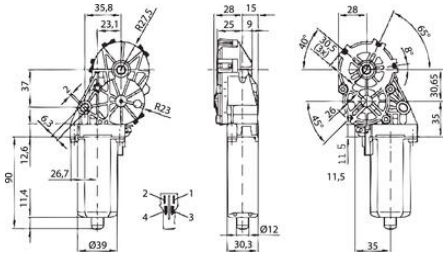

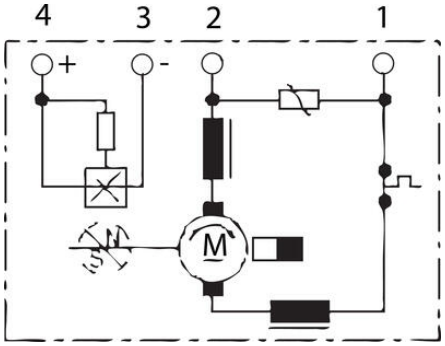
4
3
2
1
+
-
M

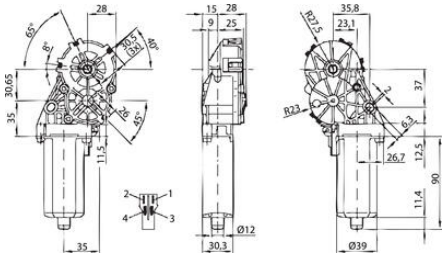

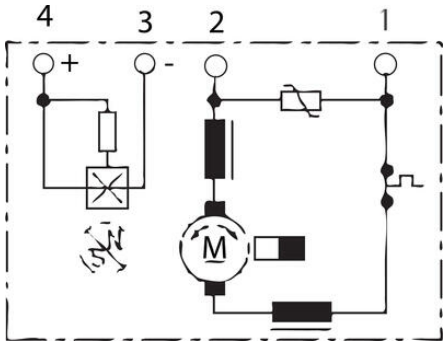
4
3
2
1
+
-
M

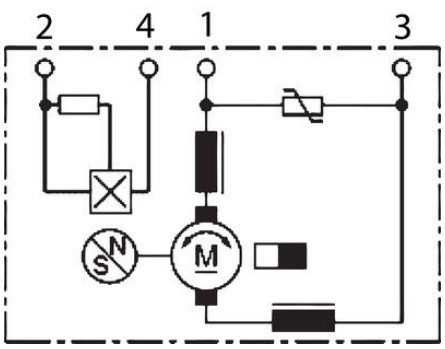
2
4
1
3
S
N
M

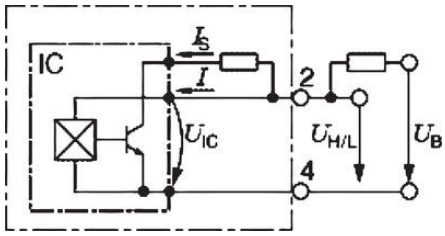
IC
I_S
I
U_{IC}
2
4
$U_{H/L}$
U_B

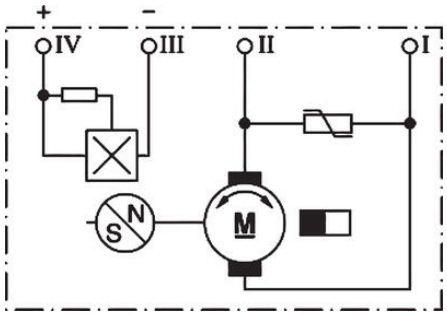
+
–
IV
III
II
I
S
N
M